08/2011 200819F

HAUTAU

PRIMAT-E kompakt A 230 V AC
PRIMAT-S kompakt A 24 V DC

Montageanleitung
Montage handleiding

TÜV NORD
TÜV NORD CERT GmbH
Baumuster geprüft

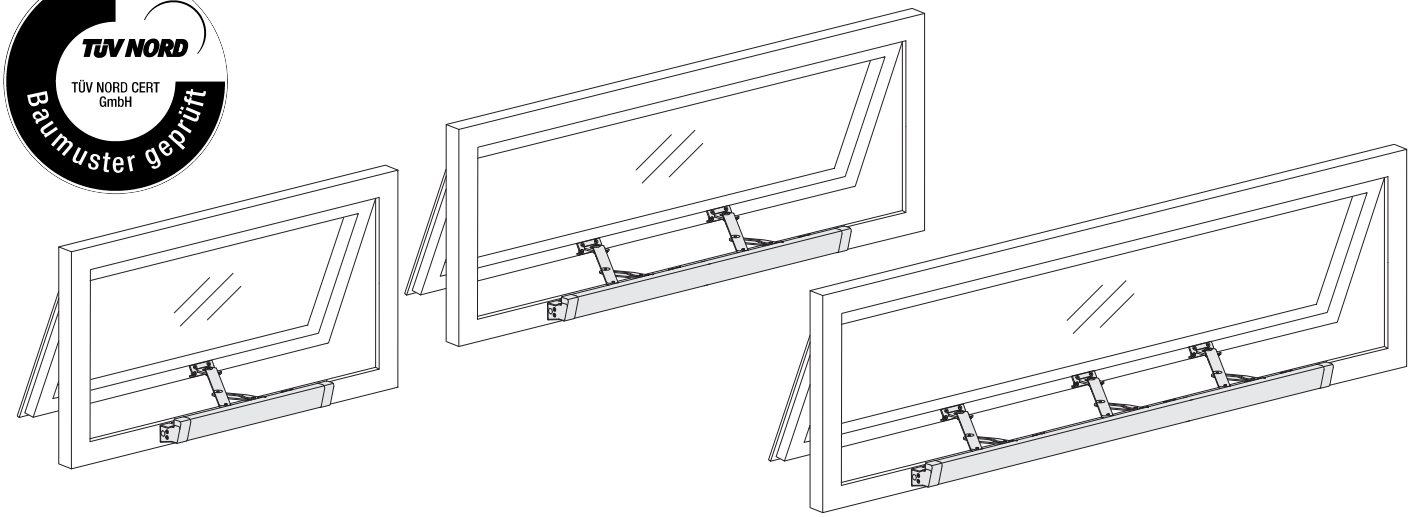

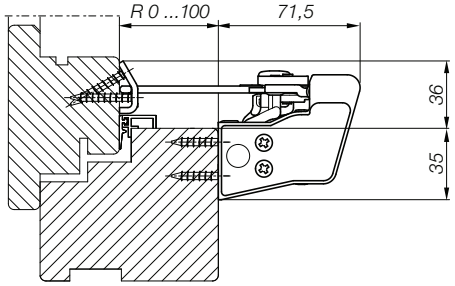

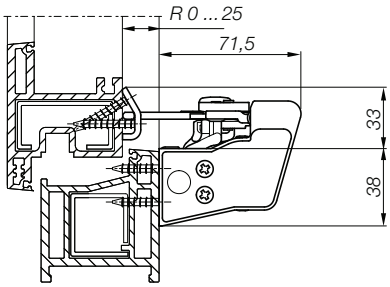

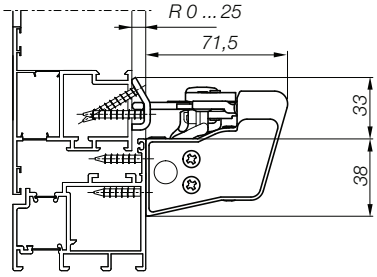

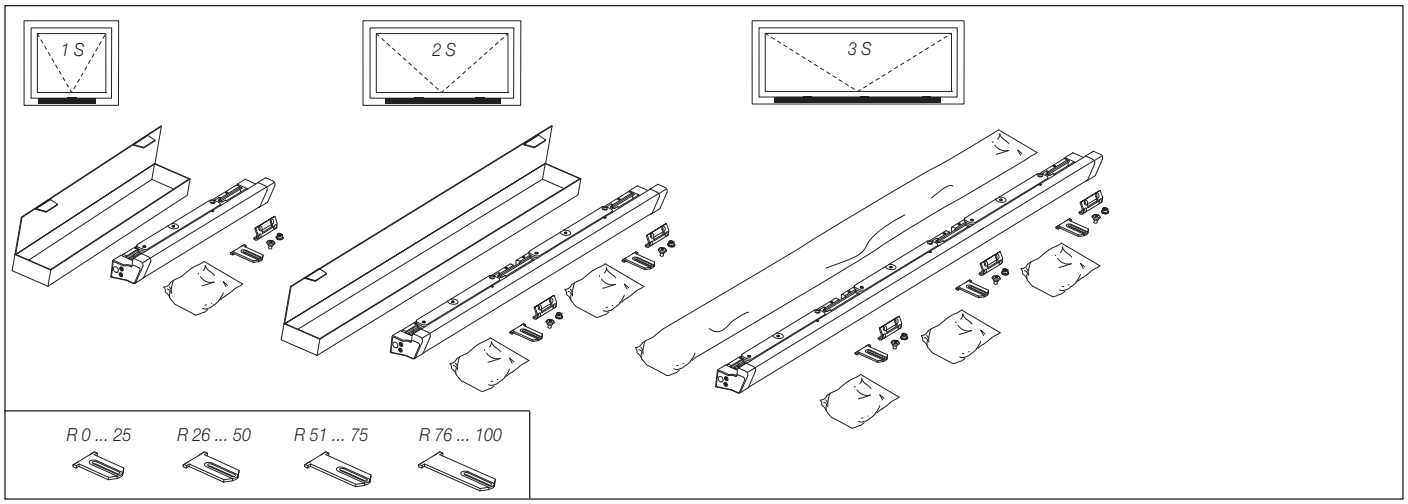

Herstellererklärung
Die Geräte sind gemäß der europäischen Richtlinien geprüft und hergestellt. Eine entsprechende Herstellererklärung liegt vor.

Producentverklaring
De apparatuur is volgende de europese richtlijnen getest en geproduceerd. Deze verklaring is op verzoek verkrijgbaar bij de producent.

Sicherheitshinweise

WARNUNG!
Gefahr für Personen durch elektrischen Strom.

ACHTUNG!
Nichtbeachtung führt zur Zerstörung. Gefährdung für Material durch falsche Handhabung.

WARNUNG!
Gefährdung für Personen durch Gefahren aus dem Gerätebetrieb.
Quetsch-und Klemmgefahr!

Warnung 230 V AC!
Gefährliche Spannung. Kann Tod, schwere Körperverletzung oder erheblichen Sachschaden verursachen. Trennen Sie das Gerät allpolig von der Versorgungsspannung, bevor Sie es öffnen, montieren oder den Aufbau verändern. VDE 0100 für 230 V Netzanschluss beachten.

Warnung!
Die **PRIMAT-S**kompakt Antriebe und Bedienstellen niemals an 230 V anschließen! Sie sind für 24 V gebaut! Lebensgefahr!

Beachten Sie bei der Montage und Bedienung:
Das Fenster schließt automatisch. Beim Schließen und Öffnen stoppt der Antrieb über die Endschalter. Die entsprechende Druckkraft entnehmen Sie bitte den technischen Daten. Die Druckkraft reicht aber auf jeden Fall aus, um Finger zu zerquetschen. Bei der Montage und Bedienung nicht in den Fensterfalz und in den laufenden Antrieb greifen! Quetsch- und Klemmgefahr!

Bei der 2-scherigen oder 3-scherigen Ausführung können, durch unterschiedlich eingestellte Flügelböcke (Flügelrücksprung), durch unterschiedlich eingestellte Öffnungsweiten und/oder das Lösen einer Schere, Querkräfte auf den Flügel übertragen werden, die den Flügel und/oder die Verglasung beschädigen können.

Anleitung
für die fachgerechte Montage, Installation und angemessene Wartung durch den geschulten, sachkundigen und sicherheitsbewussten Elektroinstallateur und/oder Fachpersonal mit Kenntnissen der elektrischen Geräteinstallation. Lesen und beachten Sie die Angaben in dieser Anleitung und halten Sie die vorgegebene Reihenfolge ein.

Diese Anleitung ist für den späteren Gebrauch/Wartung aufzubewahren.
Ein zuverlässiger Betrieb und das Vermeiden von Schäden und Gefahren ist nur bei sorgfältiger Montage und Einstellung nach dieser Anleitung gegeben. Bitte beachten Sie genau die Anschlussbelegung, die min./max. Leistungsdaten und die Installationshinweise.

Anwendungsbereich
Der Antrieb ist ausschließlich für automatisches Öffnen und Schließen der angegebenen Fensterformen geeignet.

Es würde den Rahmen dieser Anleitung sprengen, alle gültigen Bestimmungen und Richtlinien aufzulisten. Prüfen Sie immer, ob Ihre Anlage den gültigen Bestimmungen entspricht.

Wartungsarbeiten
Die Geräte von Verunreinigungen befreien. Befestigungs- und Klemmschrauben auf festen Sitz prüfen. Die Geräte durch Probelauf testen. Das Getriebe des Antriebs ist wartungsfrei. Defekte Geräte dürfen nur in unserem Werk instand gesetzt werden. Es sind nur Original-Ersatzteile einzusetzen. Die Betriebsbereitschaft ist regelmäßig zu prüfen. Ein Wartungsvertrag ist empfehlenswert. Schützen Sie alle Aggregate dauerhaft vor Wasser und Schmutz.

Leitungsverlegung und elektrischer Anschluss
nur durch zugelassene Elektrofirma. Netzzuleitungen 230 V AC separat bauseits absichern. Netzzuleitungen bis an die Netzklemme ummantelt lassen. Bei der Installation DIN- und VDE-Vorschriften beachten:
VDE 0100 Errichten von Starkstromanlagen bis 1000 V, VDE 0815 Installationskabel und -leitungen, VDE 0833 Gefahrenmeldeanlagen für Brand, Einbruch und Überfall.

Kabeltypen ggf. mit den örtlichen Abnahmebehörden, Energieversorgungsunternehmen, Brandschutzbehörden oder Berufsgenossenschaften festlegen. Alle Niederspannungsleitungen (24 V DC) getrennt von Starkstromleitungen verlegen. Flexible Leitungen dürfen nicht eingeputzt werden. Frei hängende Leitungen mit Zugentlastung versehen. Die Leitungen müssen so verlegt sein, dass sie im Betrieb weder abgeschert, verdreht noch abgeknickt werden. Abzweigdosen müssen für Wartungsarbeiten zugänglich sein. Die Kabelarten, -längen und -querschnitte gemäß den technischen Angaben ausführen.

Die Sicherungen in den Steuerungen sind entsprechend der Stromaufnahme der angeschlossenen Antriebe zu dimensionieren (Anzahl der Antriebe multipliziert mit der max. Stromaufnahme eines Antriebs plus max. 20%).

Vor jeder Wartungsarbeit oder Veränderung des Aufbaus sind die Netzspannung und "Akkus" allpolig abzuklemmen. Gegen unbeabsichtigtes Wiedereinschalten ist die Anlage abzusichern. Elektrische Steuerungen müssen stromlos sein, bevor Sie Teile entnehmen oder dazusetzen (Netzspannung und "Akkus" abklemmen).

Nach der Installation und jeder Veränderung der Anlage alle Funktionen durch Probelauf überprüfen.

Beachten Sie bei der Montage und Bedienung:
Die Fenster schließen automatisch. Quetsch- und Scherstellen zwischen Fensterflügel und Rahmen, Lichtkuppeln und Aufsetzkranz müssen bis zu einer Höhe von 2,5 m durch Einrichtungen gesichert sein, die bei Berührung/ Unterbrechung durch eine Person die Bewegung zum Stillstand bringen (Richtlinie für "Kraftbetätigte Fenster, Türen und Tore" der Berufsgenossenschaften - BGR 232).

Entsorgung

Für Länder der Europäischen Union: Führen Sie dieses Gerät nach der Verwendung einer getrennten Müllsammlung zu. Entsorgen Sie den Antrieb nicht über den unsortierten Hausmüll.

Produkthaftungsvorschriften

Die Verklotzungs-Richtlinien für Verglasungstechnik sind einzuhalten.

Bei aggressiven Hölzern sind die Beschlagausfräsungen vor der Beschlagmontage zum Schutz der Beschläge mit einem Schutzlack zu behandeln. Für die ständige Funktionssicherheit des Beschlages ist folgendes zu beachten:

1. Fachgerechte Montage des Beschlages entsprechend dieser Montageanleitung.
2. Fachgerechte Montage der Elemente beim Fenstereinbau.
3. Beachtung der Wartungs- und Bedienungsanleitung.
4. Benutzer-Information gut sichtbar am eingebauten Fensterelement anbringen sowie Wartungs- und Bedienungsanleitung an Benutzer aushändigen.
5. Der Gesamtbeschlag darf nur aus Original-HAUTAU-Systemteilen bestehen. Mitverwendung fremder Beschlagteile (z. B. Zentralverschluss, Griff) schließt jegliche Haftung für diese Bauteile aus.

Produkthaftung-Haftungsausschluss:
Der Beschlaghersteller haftet nicht für Funktionsstörungen oder Beschädigungen der Beschläge sowie der damit ausgestatteten Fenster oder Fenstertüren, wenn diese auf Mitverwendung fremder Beschlagteile, unzureichende Ausschreibung, Nichtbeachtung der Montagevorschriften oder Anwendungsdiagramme zurückzuführen sind.

Der Verarbeiter ist für die Einhaltung der in dieser Montageanleitung bzw. der in der Werkstattzeichnung angegebenen Funktionsmaße sowie für eine einwandfreie Beschlagmontage und sichere Befestigung aller Bauteile verantwortlich.

Schutzvermerk zur Beschränkung der Nutzung von Unterlagen nach ISO 16016.
© HAUTAU GmbH

Veiligheidsinstrukties

WAARSCHUWING!
Levensgevaar voor personen door elektrische stroom.

PAS OP!
Niet opvolgen aanwijzingen kan tot beschadiging leiden.Gevaar voor materiaal schade door verkeerde bediening.

WAARSCHUWING!
Gevaar van persoonlijk letsel tijdens bediening van het apperaat.

Waarschuwing 230 Volt wisselspanning (AC)!
Gevaarlijke spanning, kan de dood, lichamelijk letsel of ernstige gevolgschade veroorzaken.

Het apparaat volledig afsluiten van de stroomvoorziening voor u deze opend, monteerd of de aansluiting veranderd. De VDE0100 voor 230 V netspanning toepassen.

Waarschuwing!
De **PRIMAT-S**kompakt aandrijving en bediengsschakelaars nooit aan 230 V aan sluiten! Deze zijn alleen voor 24 V geschikt! Levensgevaar!

Let op! bij de montage en bediening:
Het raam sluit automatisch. Bij sluiten en openen stopt de aandrijving via een eindschakelaar. Voor de bijbehorende drukkrachten zie de technische gegevens. Deze drukkracht is in ieder geval zo groot om ledematen af te knellen. Bij de montage en bediening niet uw handen in de omgeving van de raamopening en / of aandrijving houden, dit kan letsel en/of afknelling tot gevolg hebben.

Bij de 2- of 3 scharige uitvoering kunnen, door verschillen in de afstelling van de raambokken, openingwijdte en/of het losschieten van een schaar de raamvleugel en/of het glas beschadigd raken.

Handleiding
voor de vakkundige montage, installatie en passend onderhoud door geschoolde, zakenkundige en veiligheidsbewuste elektro-installateur en/of vakmensen met kennis van elektrische installaties.

Lees en houdt u aan de richtlijnen van de handleiding en volg de opgegeven werkwijze.

Deze handleiding is ook van toepassing bij latere in gebruikname of onderhoud.
Een betrouwbare werking en het vermijden van schade en gevaar is alleen bij zorgvuldige montage en instellen via deze handleiding verzekerd. Volg zorgvuldig het aansluitschema, de minimale en maximale belasting en de installatie-aanwijzingen.

Toepassingsgebied
De aandrijving is uitsluitend voor automatisch openen en sluiten van de aangegeven raamtoepassingen geschikt. Het is verstandig, in het kader van deze handleiding, een lijst van gegeven eisen / richtlijnen op te stellen. Controleer altijd of de toepassing en eisen/richtlijnen over een komen.

Onderhouds werkzaamheden
Het apparaat van verontreiningen ontdoen. Bevestigings- en klemmateriaal controleren of deze nog goed vast zitten. Het apparaat testen op werking. De aandrijving is onderhoudsvrij. Defecte apparaten mogen alleen bij Hautau zelf gerepareerd worden, er kunnen alleen orginele onderdelen toegepast worden bij reparatie. De bedrijfsfunkties regelmatig testen. Een onderhoudskontrakt is aan te bevelen. Bescherm alle stroomdelen tegen water en vuil.

Leidingwerk en elektrische aansluitingen
alleen door erkende elektro firma's laten uitvoeren. Spanningskabel 230 V AC tijdens de bouw apart beveiligen. Stroomkabels tot aan de klemmen ommateld laten. VDE0100 werken aan stroominstallatie's tot 1000V, VDE0815 installatiekabels en -leidingen,VDE0833 alarminstallatie's voor brand, inbraak en ongevallen.

Gebruikte kabelsoorten samen met de plaatselijke energieafnemer, energieleverancier, brandbeveiligers of beroepsgenootschappen vast leggen.

Alle zwakstroomleidingen (24V DC) apart van de sterkstroomleidingen leggen. Flexibele leidingen mogen niet toegepast worden. Vrij hangende leidingen van een trekbeveiliging voorzien. De leidingen zo leggen dat ze in bedrijf niet door gesneden, verdraaid of geknikt kunnen worden. Lasdozen behoren voor onderhoud toegankelijk te zijn. De kabelsoorten, -lengte en -dikte volgens technische opgave toepassen.

De zekeringen in de besturingen zijn uitsluitend voor de stroomvoorziening van de aangesloten aandrijvingen. (aantal van aandrijvingen vermeerderd met de maximale stroomafname van 1 aandrijving plus max. 20%).

Voor elk onderhoudswerk of verandering van de aansluitingen behoren de netspanning en batterijen geheel losgekoppeld te worden. Tegen het onterecht inschakelen van de installatie moet voorzorgmaatregelen genomen worden. Elektrische sturingen behoren stroomloos te zijn voordat u delen uitneemt of verplaatst 0 netspanning en akku los koppelen).

Na de installatie en iedere verandering in de installatie moeten alle funkties getest worden.

Aandachtspunten bij montage en bediening:
Het raam sluit automatisch. Klem- en schaarbewegingen tussen raam en kozijn, lichtkoepels en zittingsring moeten tot een hoogte van 2,5 meter beveiligd zijn met een inrichting die bij aanraking of onderbreking door een persoon de beweging direkt stopt. (richtlijnen voor "krachtbediende"ramen, deuren en poorten van de "Berufsgenossenschaften"-BGR232).

Afvalverwijdering

Voor landen van de EU: Het afvoeren van deze apparatuur naar een gescheide afval verzamel depot. Afvalverwijdering van de aandrijving niet via het normale huisvuil.

Voorschriften voor produktaansprakelijkheid

De voorschriften voor het aanbrengen van steunklosjes voor de beglazing dienen te worden opgevolgd. Voor de permanente veilige werking van het beslag dient op de volgende punten te worden gelet:

1. Een vakkundige montage van het beslag volgens deze montagehandleiding.
2. Vakkundige montage van de elementen bij inbouw in de gevel.
3. Opvolgen van de voorschriften in de onderhouds- en bedieningshandleiding.
4. Bedieningsinformatie voor de gebruiker goed zichtbaar op het ingebouwde vensterelement aanbrengen en de onderhouds / bedieningshandleiding aan de gebruiker overhandigen.
5. Het complete beslag mag uitsluitend bestaan uit origineel HAUTAU systeemcomponenten. Gedeeltelijke toepassing van beslagdelen van derden (bijv. de centraalsluitIng, kruk) sluit iedere aansprakelijkheid voor deze onderdelen uit.

Uitsluitingen van de produktaansprakelijkheid:
De fabrikant van het beslag is niet aansprakelijk voor storingen in de werking of beschadigingen aan het beslag, en van vensters of deuren die met het beslag zijn uitgevoerd, indien de storingen te wijten zijn aan gebruiik van beslag van derden, een ontoereikend bestek, of het niet in acht nemen van de voorschriften of toepassingstekeningen voor het bevestigen van het beslag.

De verwerker is verantwoordelijk voor het aanhouden van de in deze montagehandleiding respectievelijk de in de werkplaatstekening aangegeven afmetingen, alsmede voor een foutloze montage van het beslag en een veilige bevestiging van alle onderdelen.
Wettelijk gedeponeerd ter beperking voor het gebruik van documenten naar ISO 16016.

© HAUTAU GmbH

Technische Daten

	PRIMAT-E kompakt A	PRIMAT-S kompakt A
Nennspannung	230 V AC (±10 %)	24 V DC (-10%, +30 %)
Restwelligkeit	-	10 %
Maximale Stromaufnahme	0,1 A	0,5 A
Stromaufnahme (bei Nennkraft)	0,06 A	0,35 A
Anlaufstrom	0,1 A	0,5 A
Druckkraft	80 N (1-scherig: 50 N)	80 N (1-scherig: 50 N)
Zugkraft	80 N (1-scherig: 50 N)	80 N (1-scherig: 50 N)
Zuhaltekraft (1-scherig/2-scherig/3-scherig)	8.000 N/16.000 N/24.000 N	8.000 N/16.000 N/24.000 N
Hub/Öffnungsweite	190 mm	190 mm
Ausstellmechanik	Schere	Schere
Laufzeit	ca. 40 s	ca. 40 s
Einschaltdauer	60s Ein/60s Aus)	60s Ein/60s Aus)
Relative Einschaltdauer	50 % ED	50 % ED
Umgebungstemperatur	0°C bis +70°C	0°C bis +70°C
Gruppenfähig	bis acht Antriebe pro Gruppe	
Schutzart	IP 40	
Elektrische Abschaltung	Abschaltung über Endschalter in den Endlagen, integrierte elektronische Überlastabschaltung	
Anschlussklemme	für max. 1,0 mm² flexible Zuleitung	
Abmessungen 1-scherig	B 452 x H 72 x T 63 mm	
Abmessungen 2-scherig (B 1500)	B 1001 x H 72 x T 63 mm	
Abmessungen 2-scherig (B 2000)	B 1501 x H 72 x T 63 mm	
Abmessungen 3-scherig (B 2500)	B 2001 x H 72 x T 63 mm	
Abmessungen 3-scherig (B 3000)	B 2501 x H 72 x T 63 mm	
Gehäuse	Aluminium	Aluminium
Lieferumfang	ohne Flügelbock	ohne Flügelbock
Lebensdauer (Zyklen Auf / Zu)	10.000	10.000

Technische gegevens

Netspanning	230 V AC (±10 %)	24 V DC (-10%, +30 %)
Restrimpel	-	10 %
Maximale stroomopname	0,1 A	0,5 A
Stroomopname (bij nenkracht)	0,06 A	0,35 A
Aanloopstroom	0,1 A	0,5 A
Duwkracht	80 N (1-scharig: 50 N)	80 N (1-scharig: 50 N)
Trekkracht	80 N (1-scharig: 50 N)	80 N (1-scharig: 50 N)
Sluitkracht (1-scharig/2-scharig/3-scharig)	8.000 N/16.000 N/24.000 N	8.000 N/16.000 N/24.000 N
Overdracht/openingswijdte	190 mm	190 mm
Openingsmechaniek	schaar	schaar
Looptijd	ca. 40 s	ca. 40 s
Inschakeltijd	60s In/60s Uit	60s In/60s Uit
Relative inschakeltijd	50 % IT	50 % IT
Omgevings temperatuur	0°C bis +70°C	0°C bis +70°C
Groepaansturing	tot 8 aandrijvingen per groep	
Beschutting	IP 40	
Elektrische uitschakeling	Uitschakelen door eindschakelaar Igeintegreerde elektronische uitschakeling	
Kabel aansluiting	voor max. 1,0 mm² flexibel bedrading	
Afmeting 1-scharig	B 452 x H 72 x T 63 mm	
Afmeting 2-scharig (B 1500)	B 1001 x H 72 x T 63 mm	
Afmeting 2-scharig (B 2000)	B 1501 x H 72 x T 63 mm	
Afmeting 3-scharig (B 2500)	B 2001 x H 72 x T 63 mm	
Afmeting 3-scharig (B 3000)	B 2501 x H 72 x T 63 mm	
Huis	Aluminium	Aluminium
Levering	zonder vleugelbok	zonder vleugelbok.
Levensduur (tijdkringen open / gesloten)	10.000	10.000

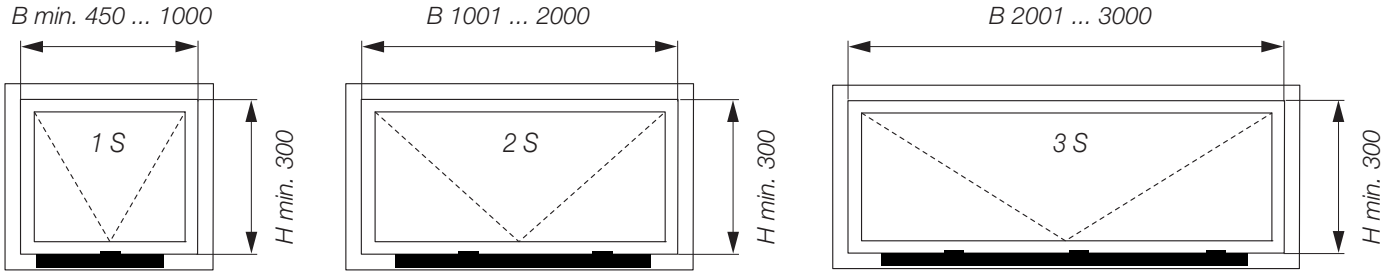
B min. 450 ... 1000
B 1001 ... 2000
B 2001 ... 3000
1 S
2 S
3 S
H min. 300
H min. 300
H min. 300

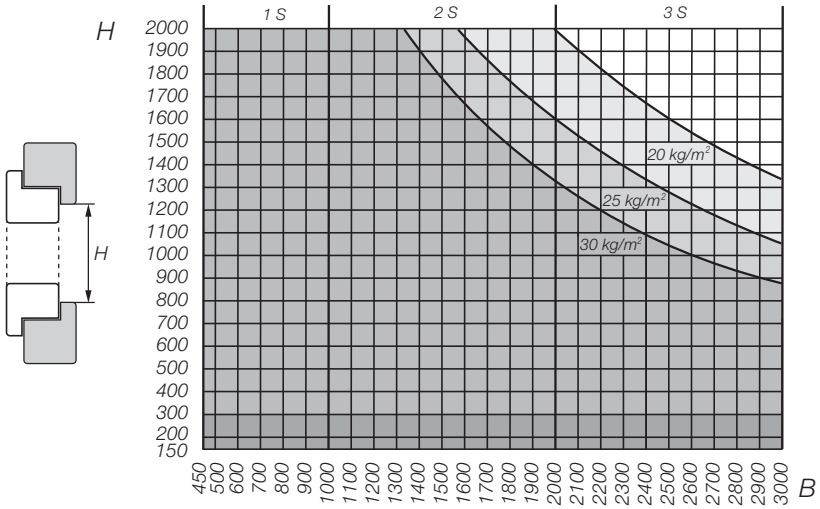
H
1 S
2 S
3 S
20 kg/m²
25 kg/m²
30 kg/m²
B

H

max.
80 kg

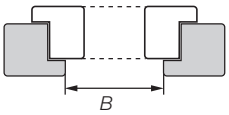
B

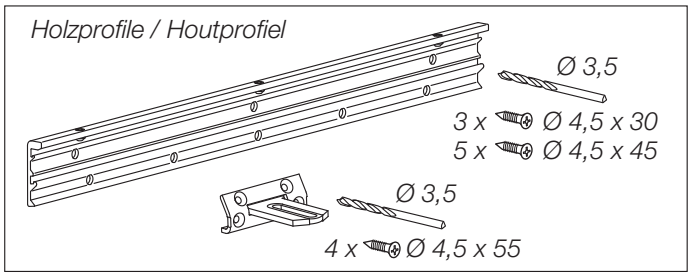
Holzprofile / Houtprofiel
Ø 3,5
3 x Ø 4,5 x 30
5 x Ø 4,5 x 45
Ø 3,5
4 x Ø 4,5 x 55

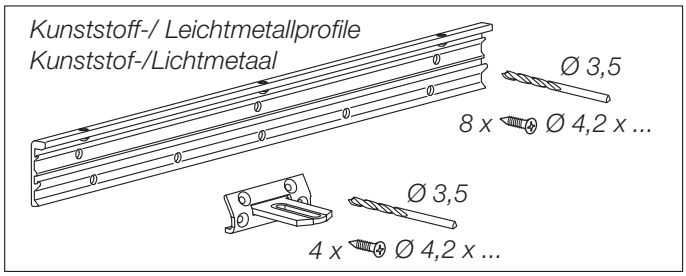
Kunststoff-/ Leichtmetallprofile
Kunststof-/Lichtmetaal
Ø 3,5
8 x Ø 4,2 x ...
Ø 3,5
4 x Ø 4,2 x ...

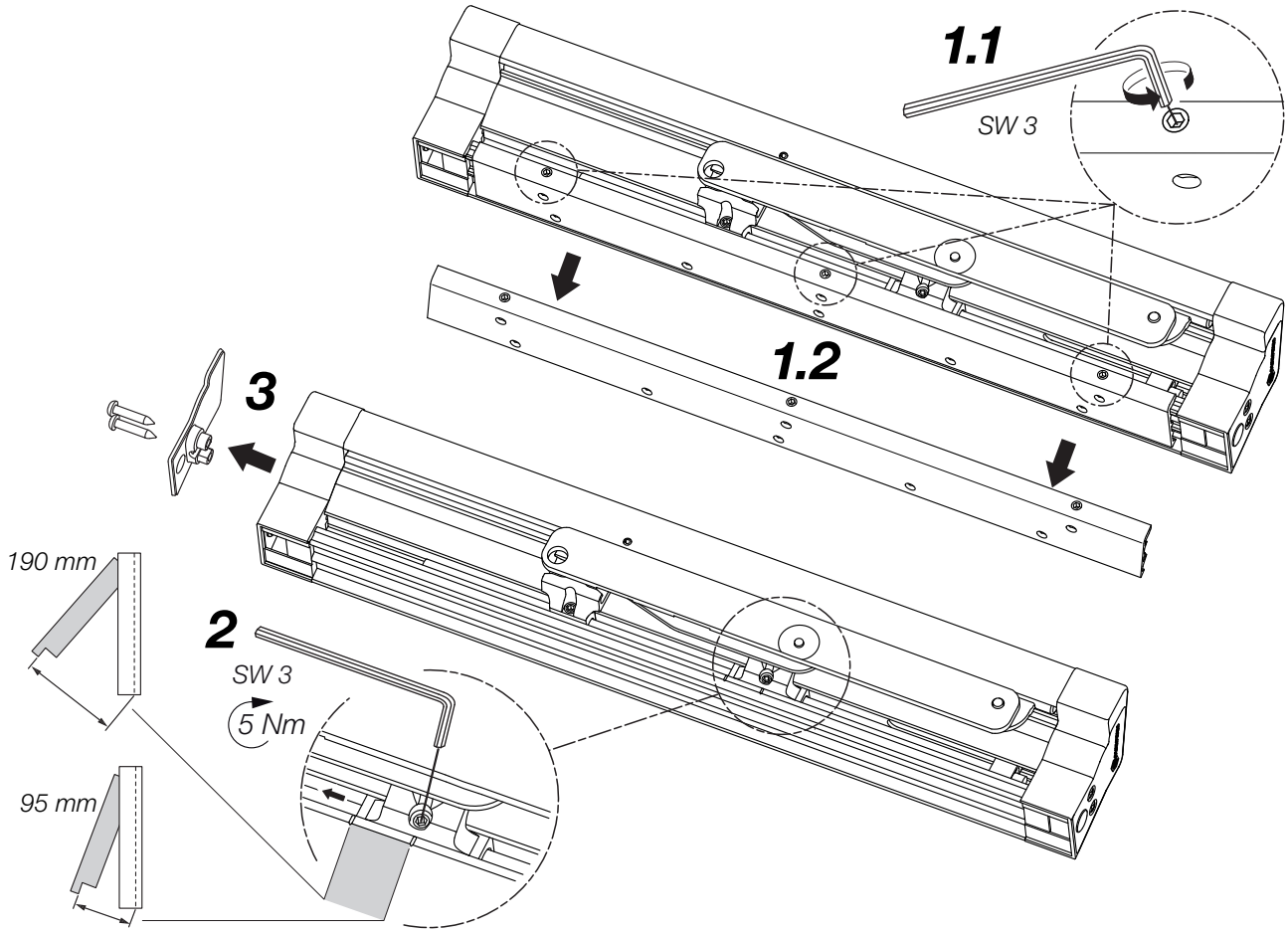
1.1
SW 3
1.2
3
190 mm
2
SW 3
5 Nm
95 mm

4

1-scherig / 1-scharig

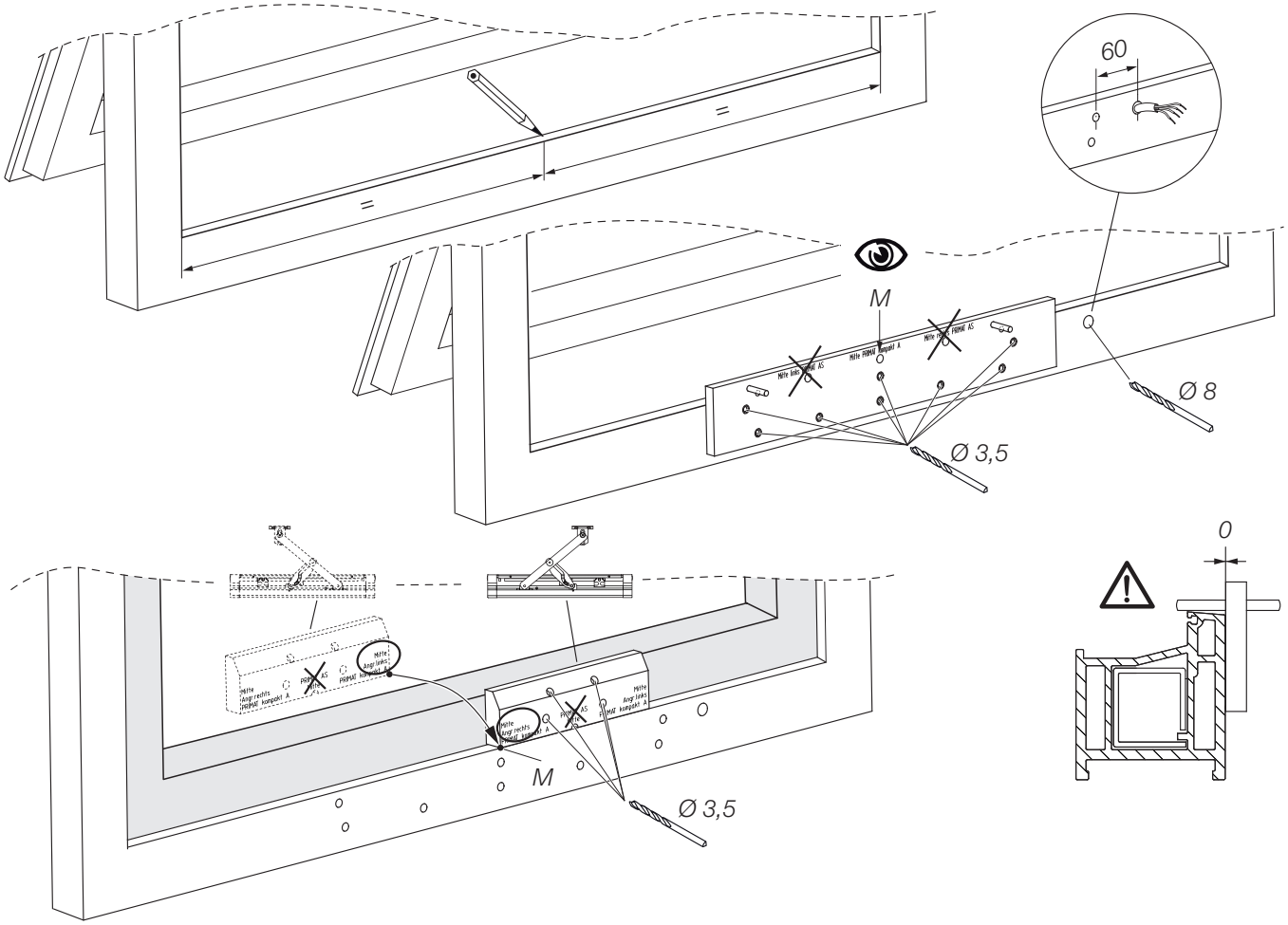

2-scherig / 2-scharig
3-scherig / 3-scharig

2-scherig/ 2-scharig	X = 550 (B 1001 ... 1500) X = 1050 (B 1501 ... 2000)
3-scherig/ 3-scharig	2x X = 775 (B 2001 ... 2500) 2x X = 1025 (B 2501 ... 3000)

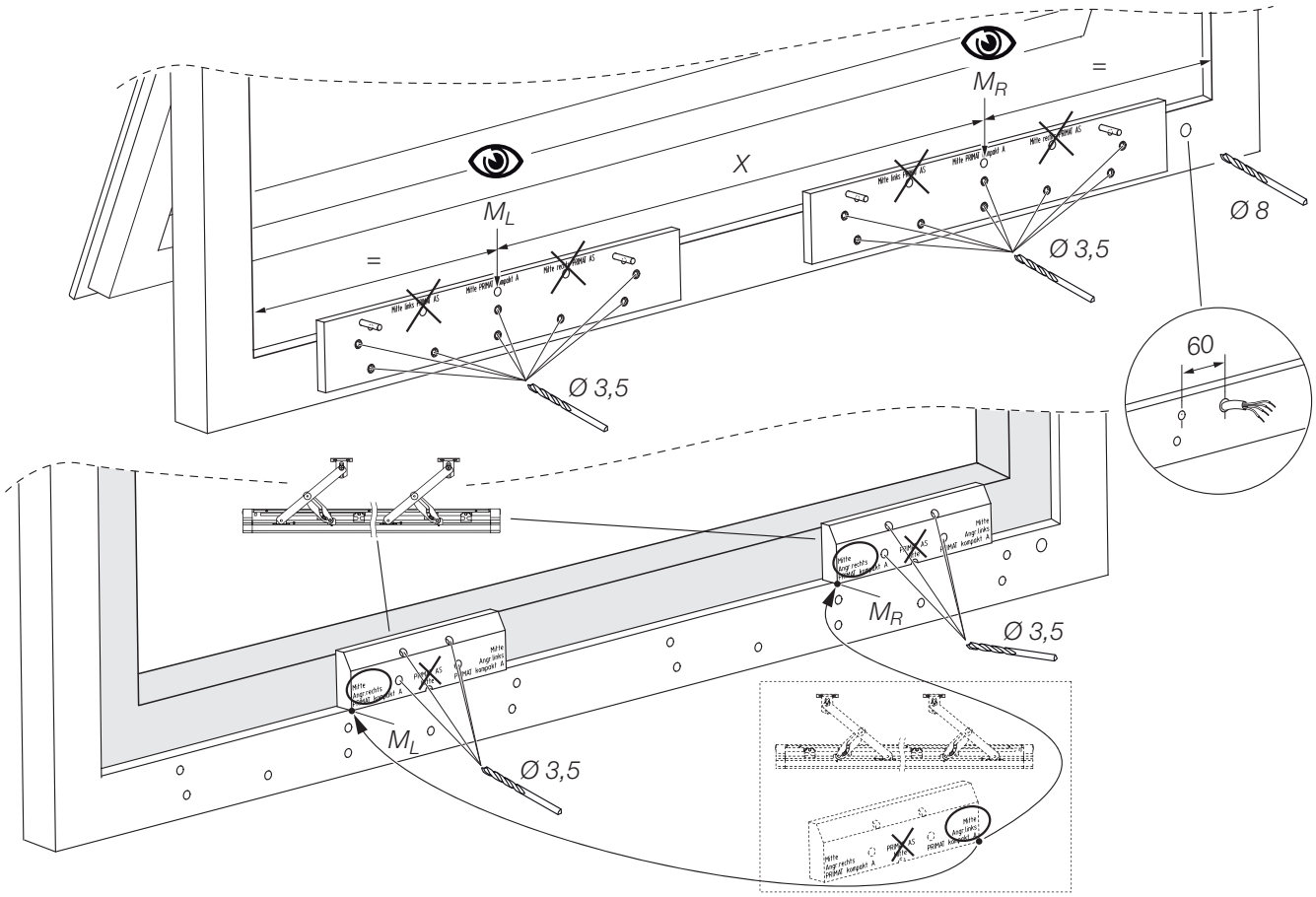

4

1-scherig / 1-scharig

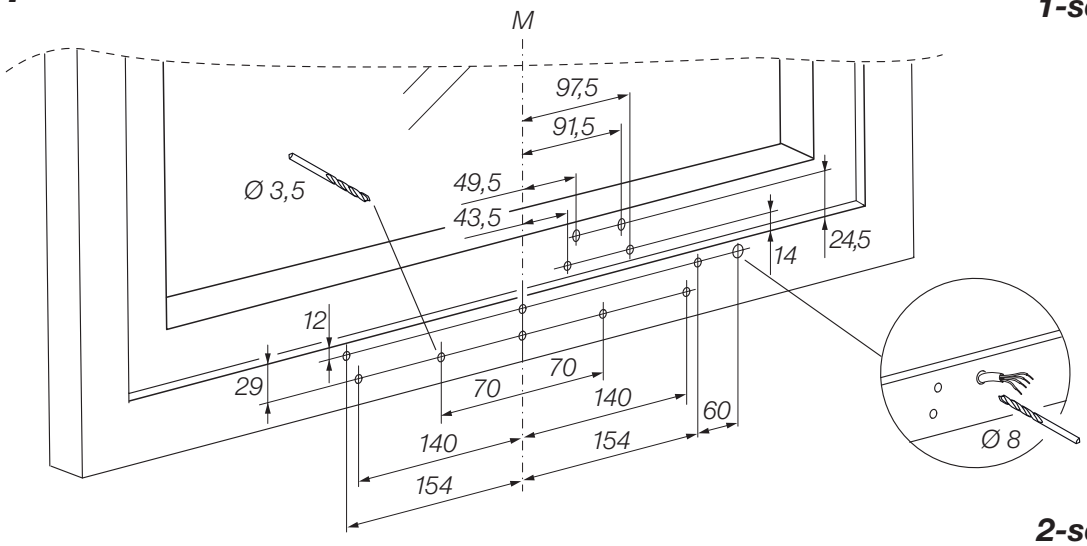

2-scherig / 2-scharig

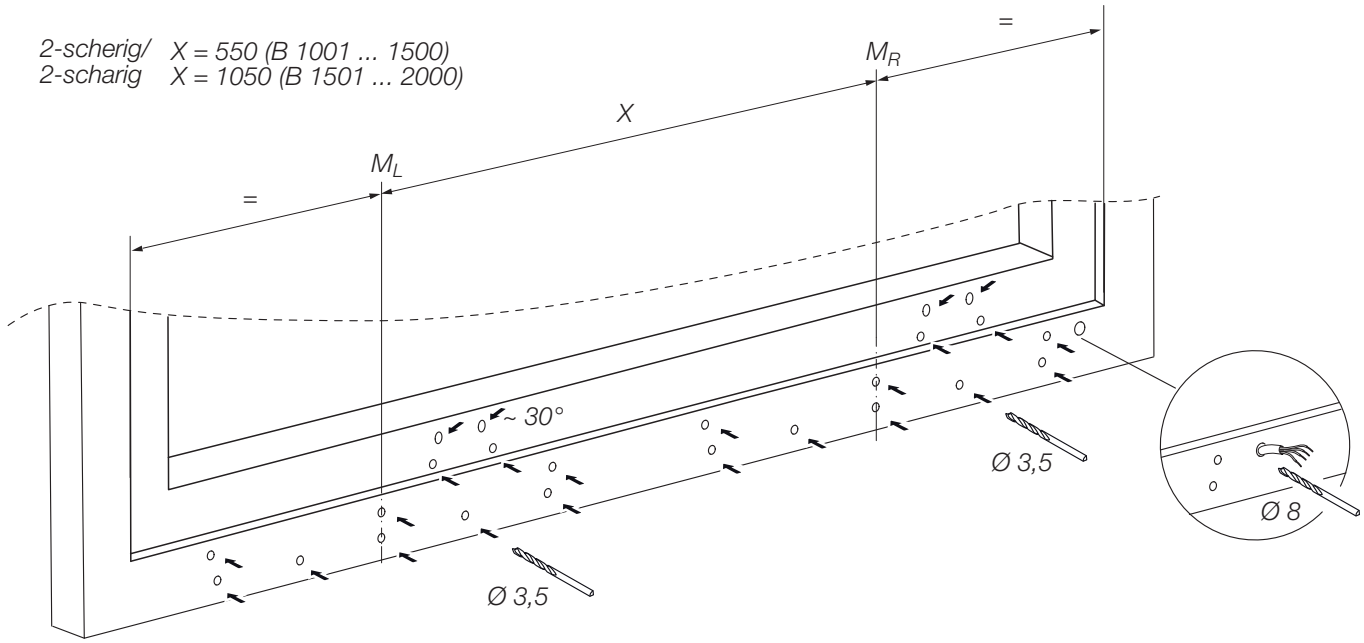

3-scherig / 3-scharig

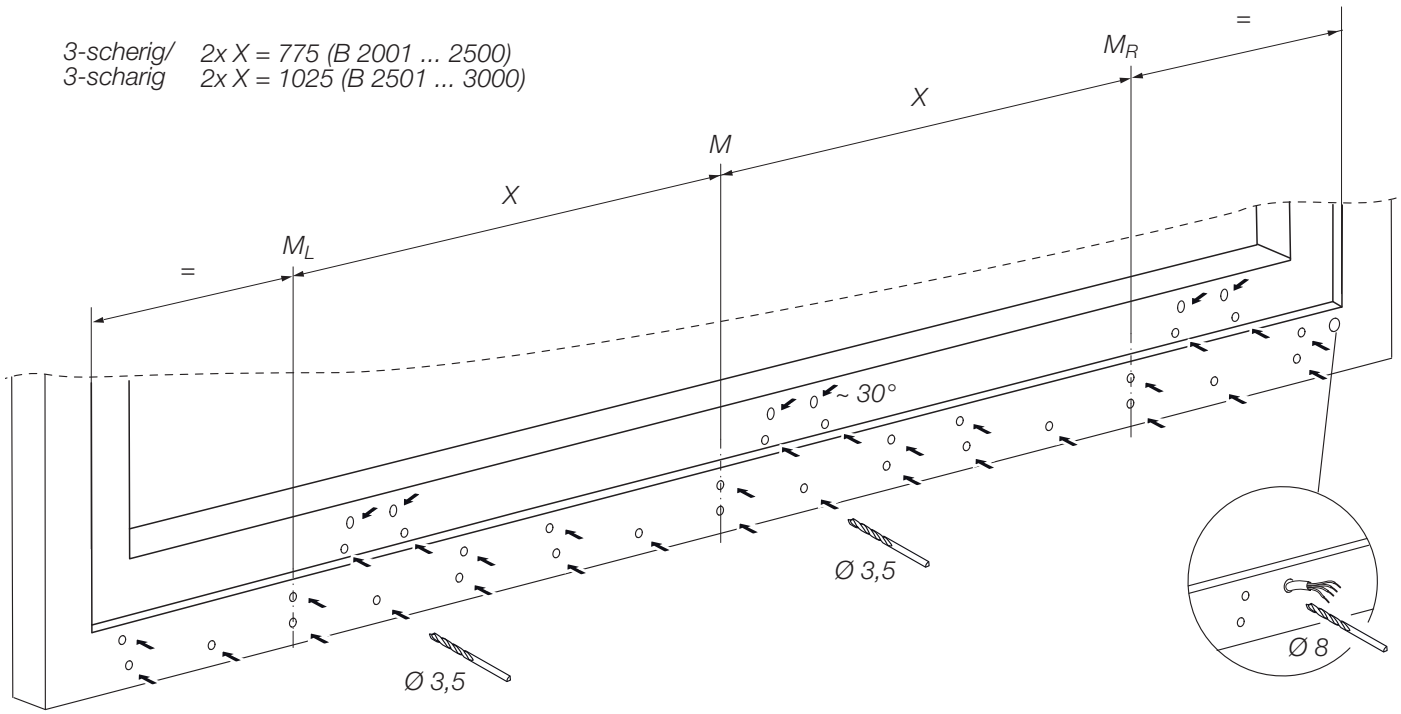

5 Kabelanschluss / Kabel aansluiting

⏚ = grün-gelb / groen en geel
3 = braun / bruin (L Auf) / (L openen)
N = blau / blauw (N)
1 = schwarz / zwart (L Zu) / (L sluiten)

max. 1,0 mm² flexible Zuleitung
max. 1,0 mm² flexibel bedrading

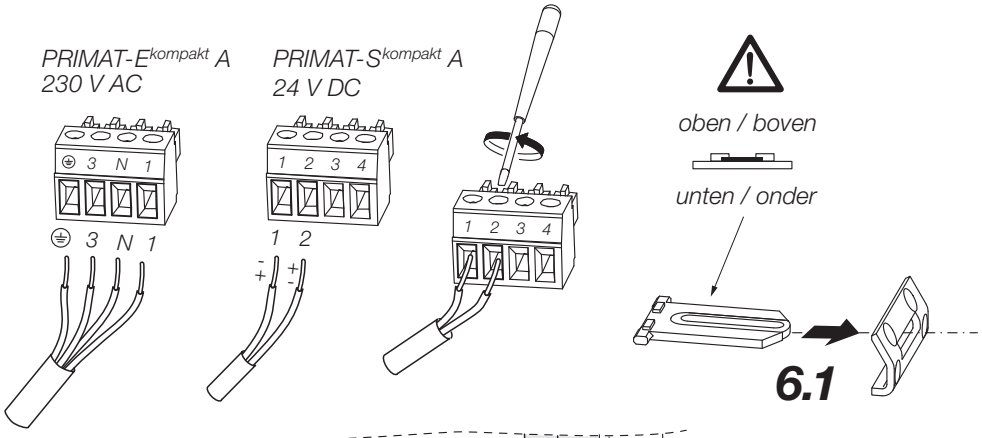

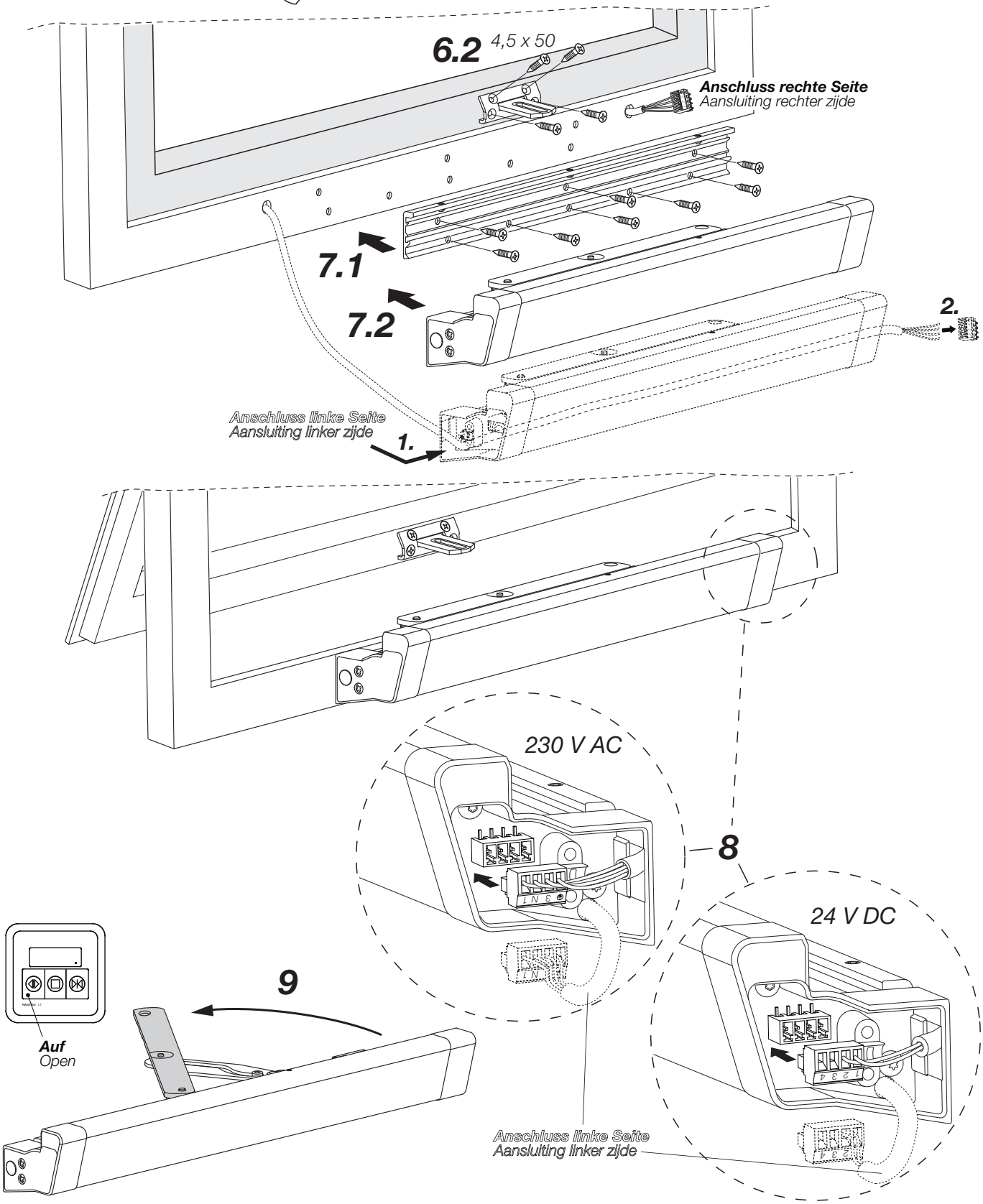

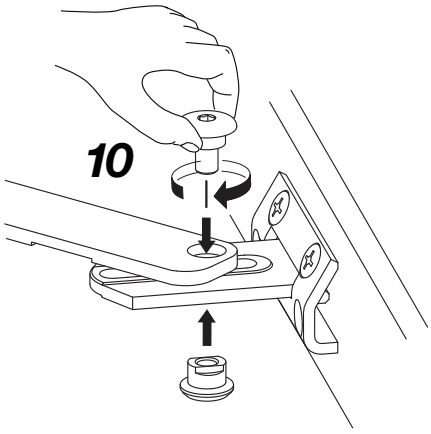

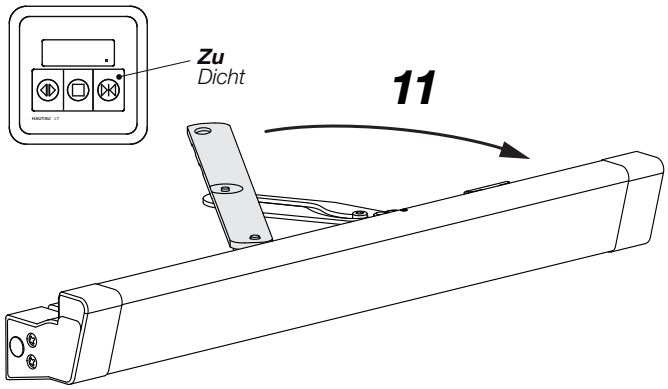

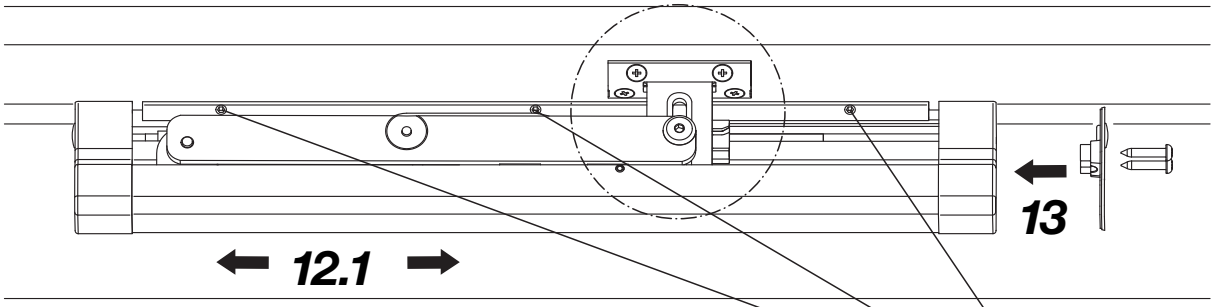

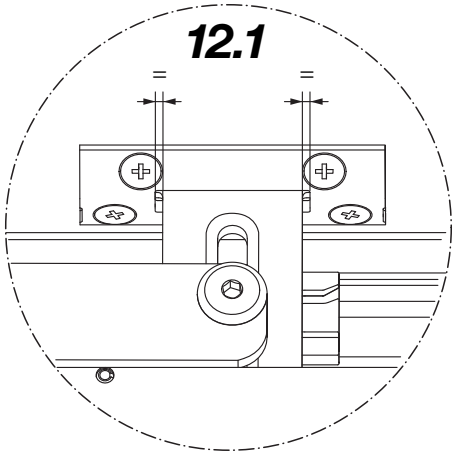

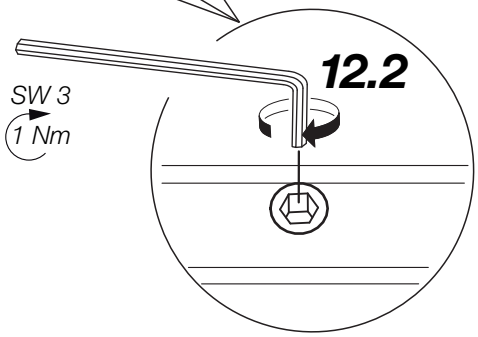

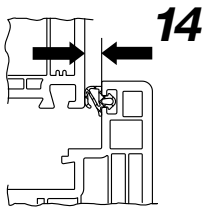

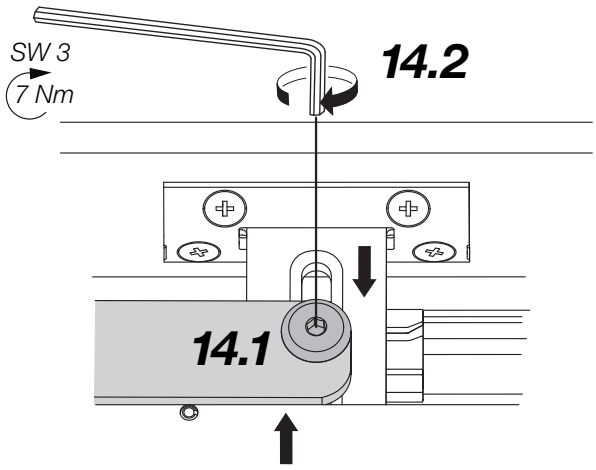

HAUTAU
HAUTAU GmbH · Postfach 1151 · D 31689 Helpsen
Fon + 49 57 24 / 3 93-0 · Fax -125 · Info@HAUTAU.de · www.HAUTAU.de